SPACECOM CCTV LENSES

JHF25M-MP

【SPECIFICATIONS】 Megapixel-Lens

Image Size : 2/3

Focal Length :	25mm
Maximum Relative Aperture :	1:1.4
Iris :	F1.4～F22
Angle of View :	20.0×15.0 °
Image Size :	8.8×6.6mm （φ11mm）
Minimum Object Distance :	0.2m （From Front Vertex）
Optical Distortion :	Max -0.07% （at near） 0.21% （at far）
TV Distortion :	0.02% （at near） 0.11% （at far）
Optical Back Focal Distance :	14.01mm(In Air)
Flange Back :	17.526mm
Operation : Focus : Iris :	Manual Manual
Operating Temprature :	-10～+50℃
Mount :	C-Mount
Filter Size :	35.5mm P0.5
Size :	φ37.5×44.4mm
Weight :	Approx. 106g

【COMPOSITION】

Lens • • • • • • • • • • • 1
Lens Cap • • • • • • • • • 1
Dust Cap • • • • • • • • • 1

【DIMENSIONS】

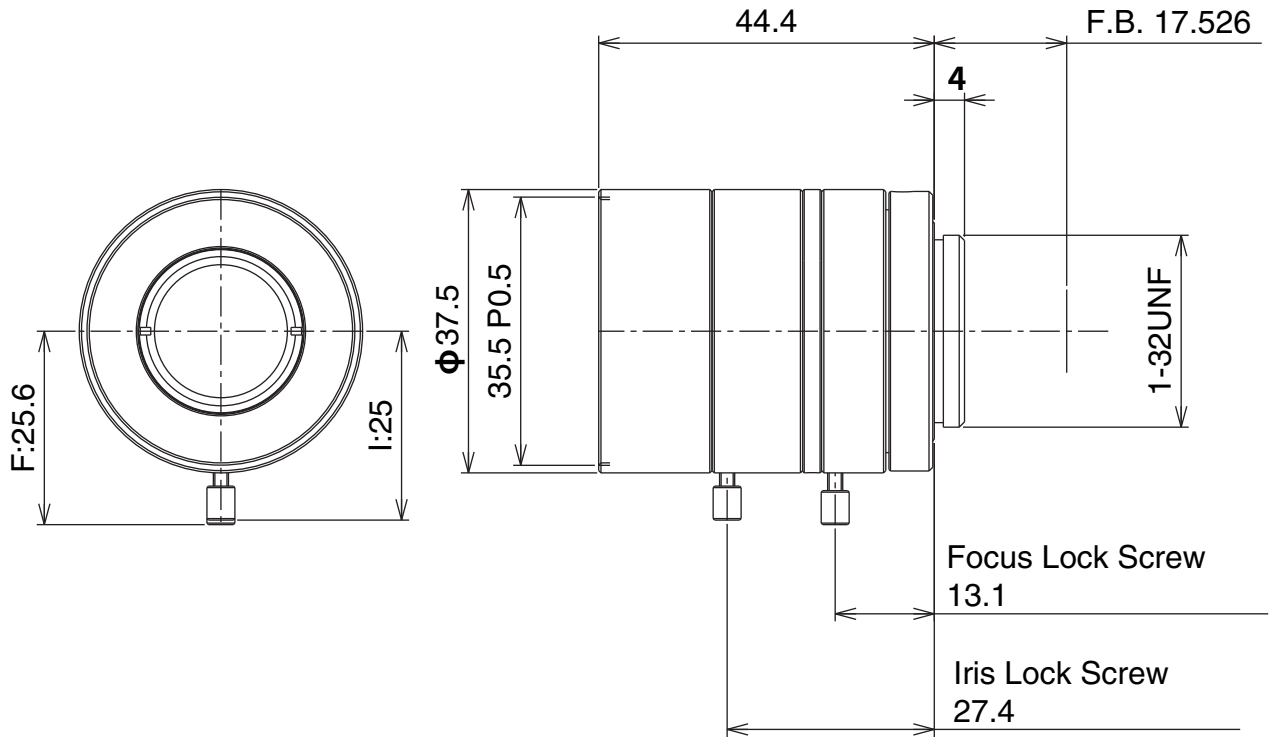

Unit:mm

SUBJECT TO CHANGE WITHOUT NOTICE.